HL-081木门不锈钢套装
HL-081 Stainless steel sliding wood door roller kit

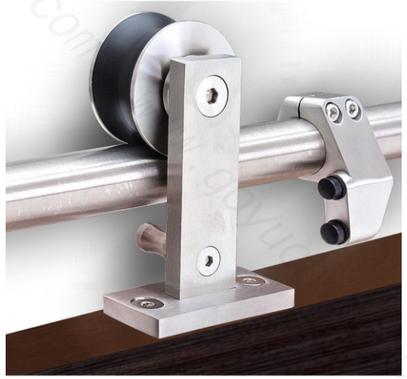

功能特性 Features

- 适用于单扇或多扇平移门
  Suitable for single or multiple sliding doors
- 适用于家庭、酒店、写字楼等场所使用的平移门
  Suitable for sliding doors for families, hotels, office buildings, etc.
- 平衡轮设计原理
  Balance wheel design principle
- 手动推拉、两边定位、高低调节
  Manual push and pull positioning on both sides to achieve balance
- 安装方便、运行顺畅、使用寿命长
  Easy installation, smooth operation, long service life

材质及表面处理 Materials and finishes

- 导轨：不锈钢， 拉丝
  Sliding track : Stainless steel,SS
- 吊轮：不锈钢， 拉丝
  Hanging roller : Stainless steel,SS

标准配置 Standard configuration

吊轮	导轨	定位装置	地导	管夹
Hanging roller	Sliding track	Door stopper	Bottom guide	Pipe clamp
2个 / pcs	1个 / pcs	2个 / pcs	1个 / pcs	4个 / pcs

产品参数 Product parameters

产品型号 Item NO.	承重(KG) Capacity	适用厚度(MM) Door thickness	门高公式（TH） Door height formula
HL-081	150	30～45	LDH+10

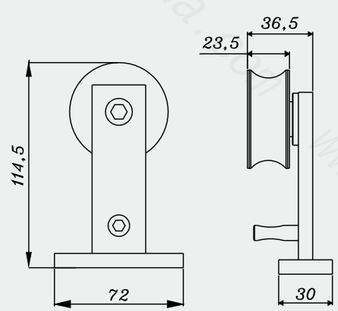

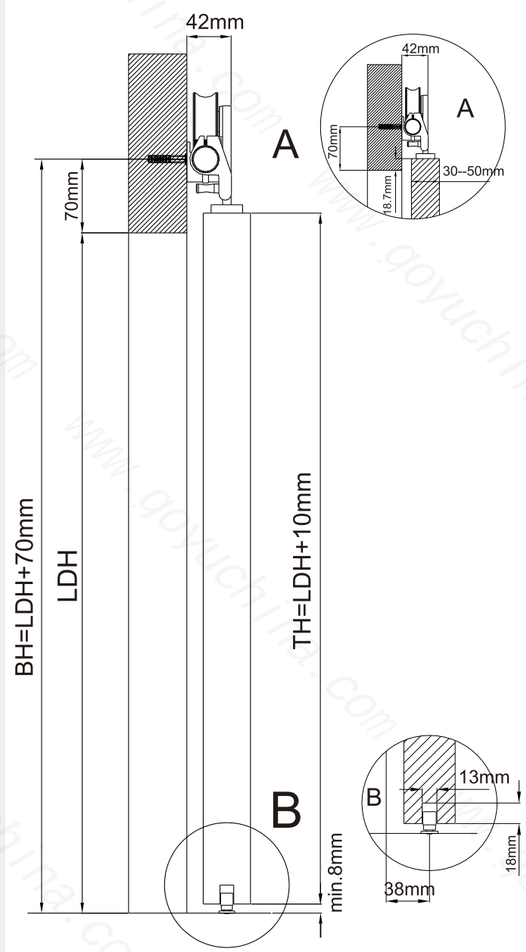

※产品色彩以实物为准

HL-065木门铝合金套装
HL-065 Aluminum sliding wood door roller kit

功能特性 Features

- 适用于单扇或多扇平移门
  Suitable for single or multiple sliding doors
- 适用于家庭、酒店、写字楼等场所使用的平移门
  Suitable for sliding doors for families, hotels, office buildings, etc.
- 平衡轮设计原理
  Balance wheel design principle
- 手动推拉、两边定位、高低调节
  Manual push and pull positioning on both sides to achieve balance
- 安装方便、运行顺畅、使用寿命长
  Easy installation, smooth operation, long service life

材质及表面处理 Materials and finishes

- 导轨：铝合金， 拉丝
  Sliding track : Aluminum,SS
- 吊轮：铝合金， 阳极氧化
  Hanging roller : Aluminum,Anodized

标准配置 Standard configuration

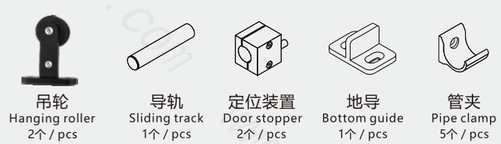

吊轮	导轨	定位装置	地导	管夹
Hanging roller	Sliding track	Door stopper	Bottom guide	Pipe clamp
2个 / pcs	1个 / pcs	2个 / pcs	1个 / pcs	5个 / pcs

产品参数 Product parameters

产品型号 Item NO.	承重(KG) Capacity	适用厚度(MM) Door thickness	门高公式（TH） Door height formula
HL-065	80	25～50	LDH+7

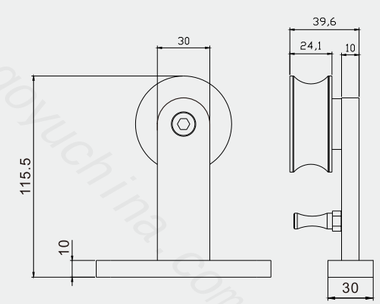

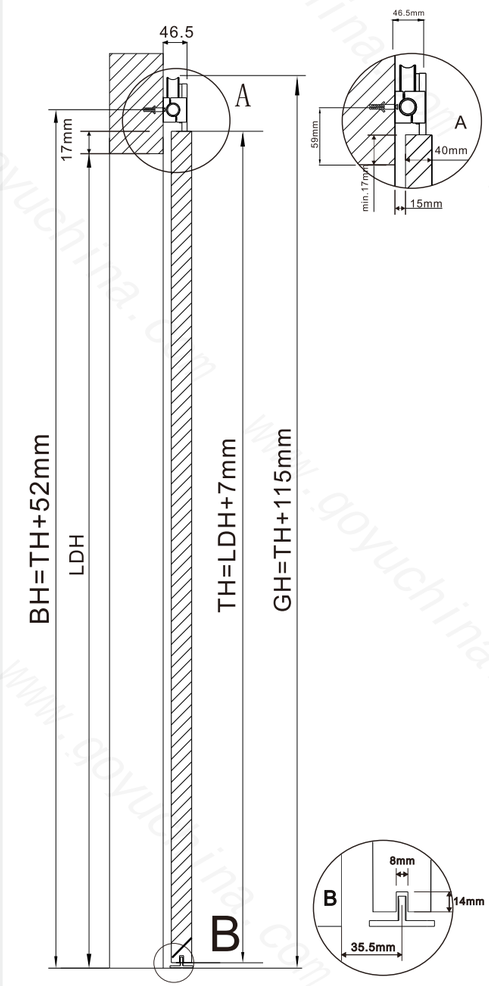

※产品色彩以实物为准